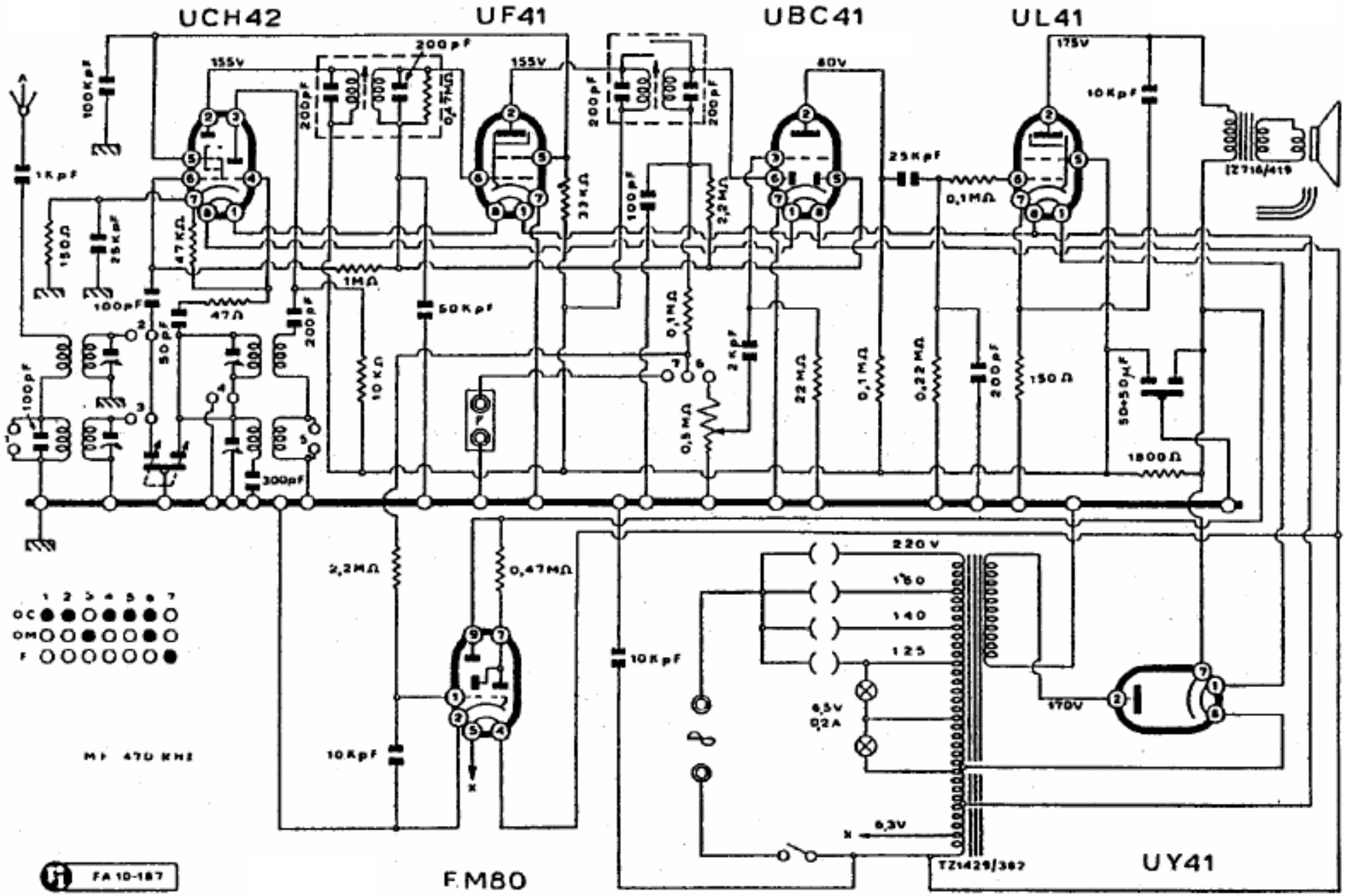

KOSMOVOX - Mod. Kosmovox 275 II Serie (da matricola 356390)